Elektrotechnik gemischte Schaltung

Aufgabe 1

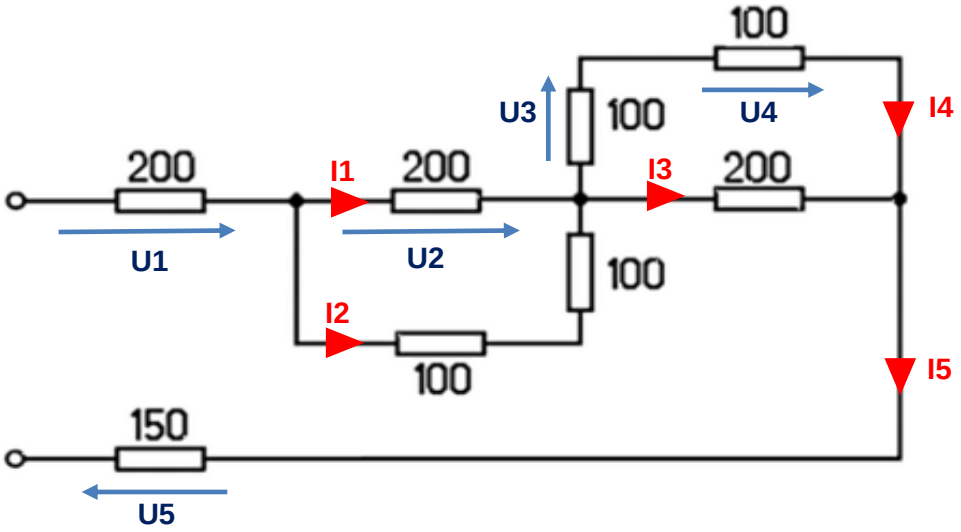

alle Widerstandwerte in Ohm 275 Volt

berechnen Sie: Gesamtstrom, Teilströme
Gesamtwiderstand
Teilspannungen

Aufgabe 2

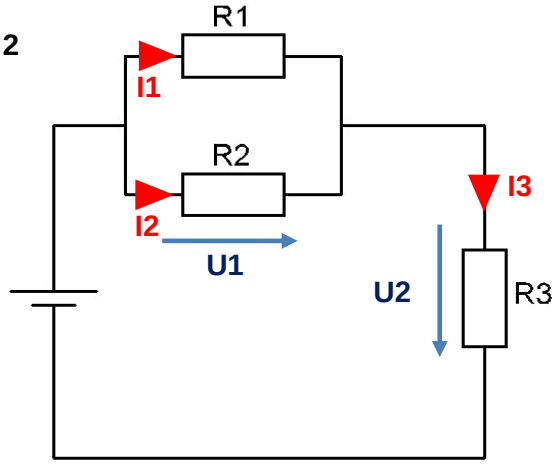

R1 = 30Ω
R2 = 60Ω
R3 = 40Ω

U = 120V

RT = ?
U1 = ?
U2 = ?
I1 = ?
I2 = ?
I3 = ?

Aufgabe 3

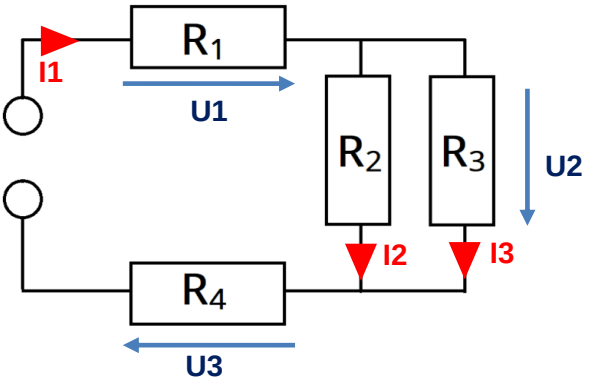

R1 = 20Ω
R2 = 60Ω
R3 = 120Ω
R3 = 60Ω

U = 240V

RT = ?
U1 = ?
U2 = ?
U3 = ?
I1 = ?
I2 = ?
I3 = ?